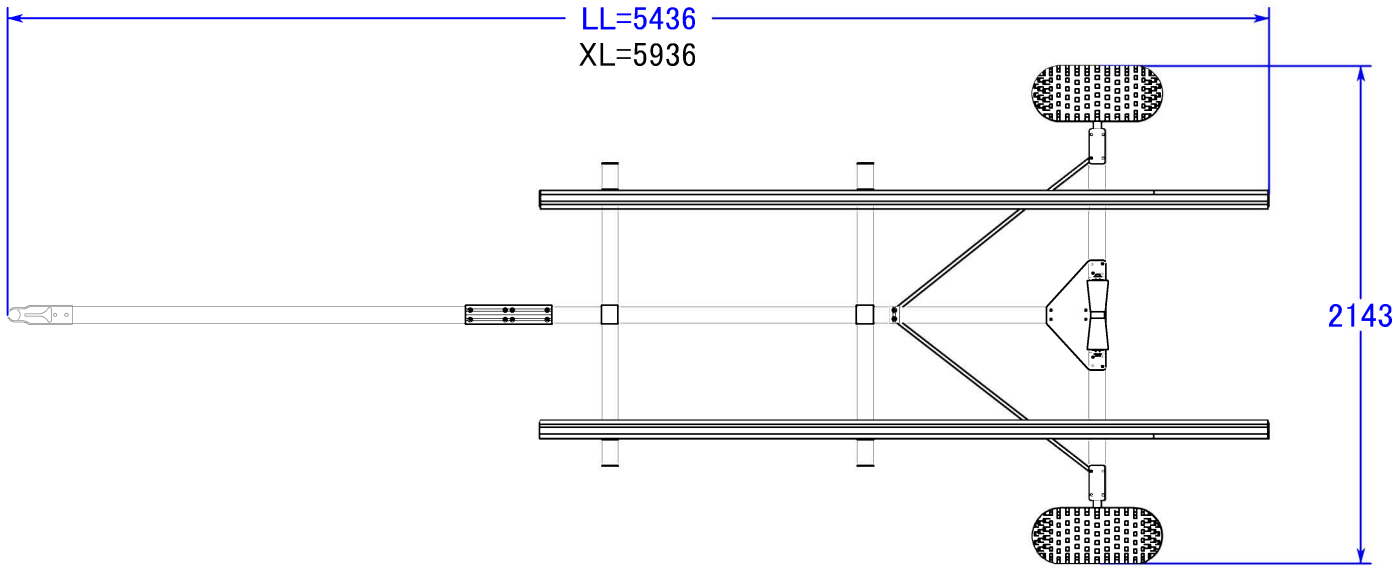
LL=5436
XL=5936
2143

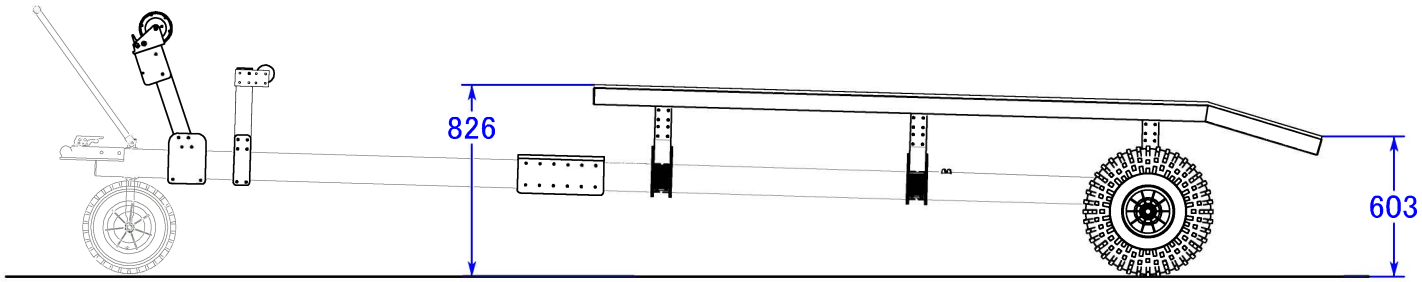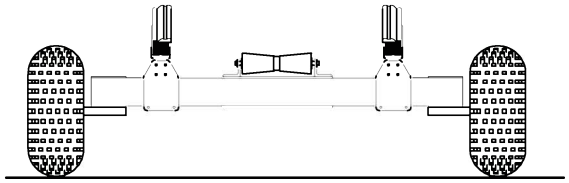
826
603