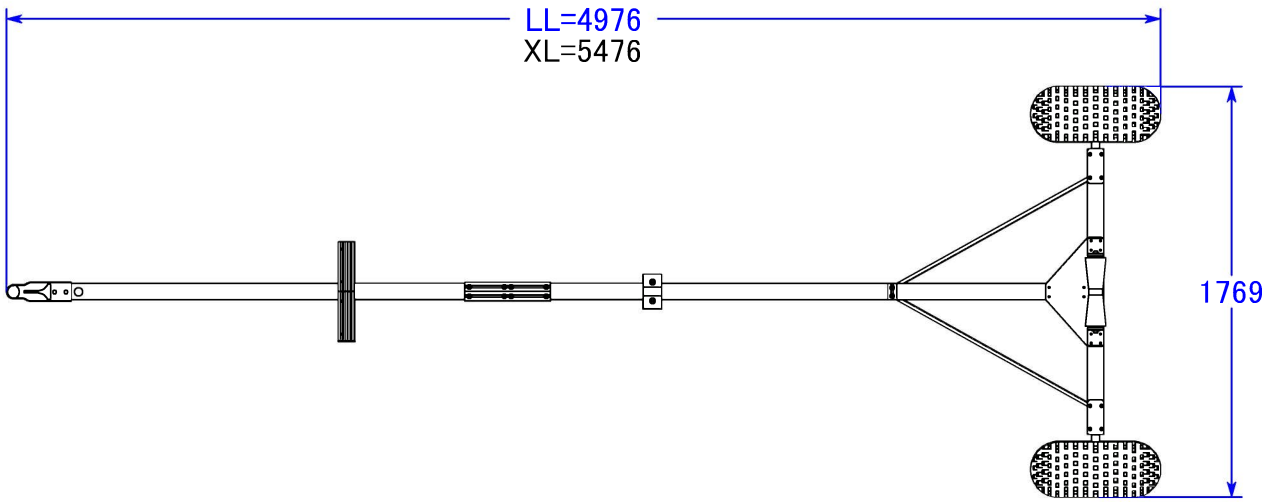
LL=4976
XL=5476
1769

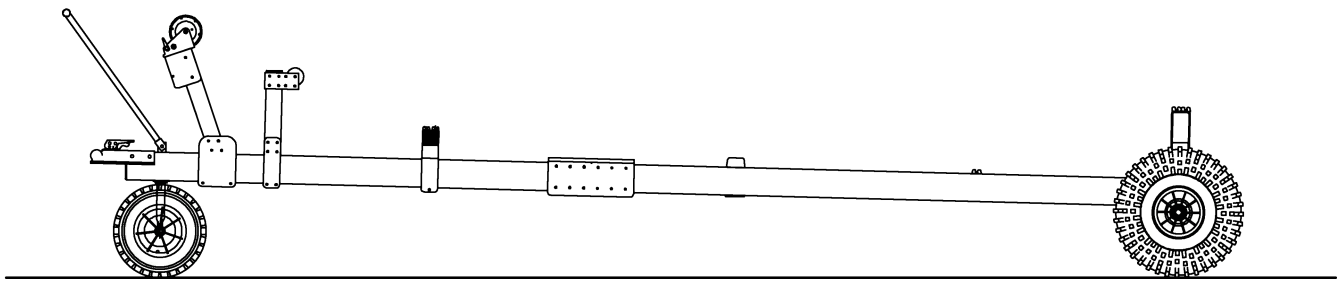

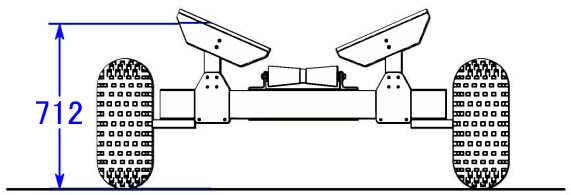
712